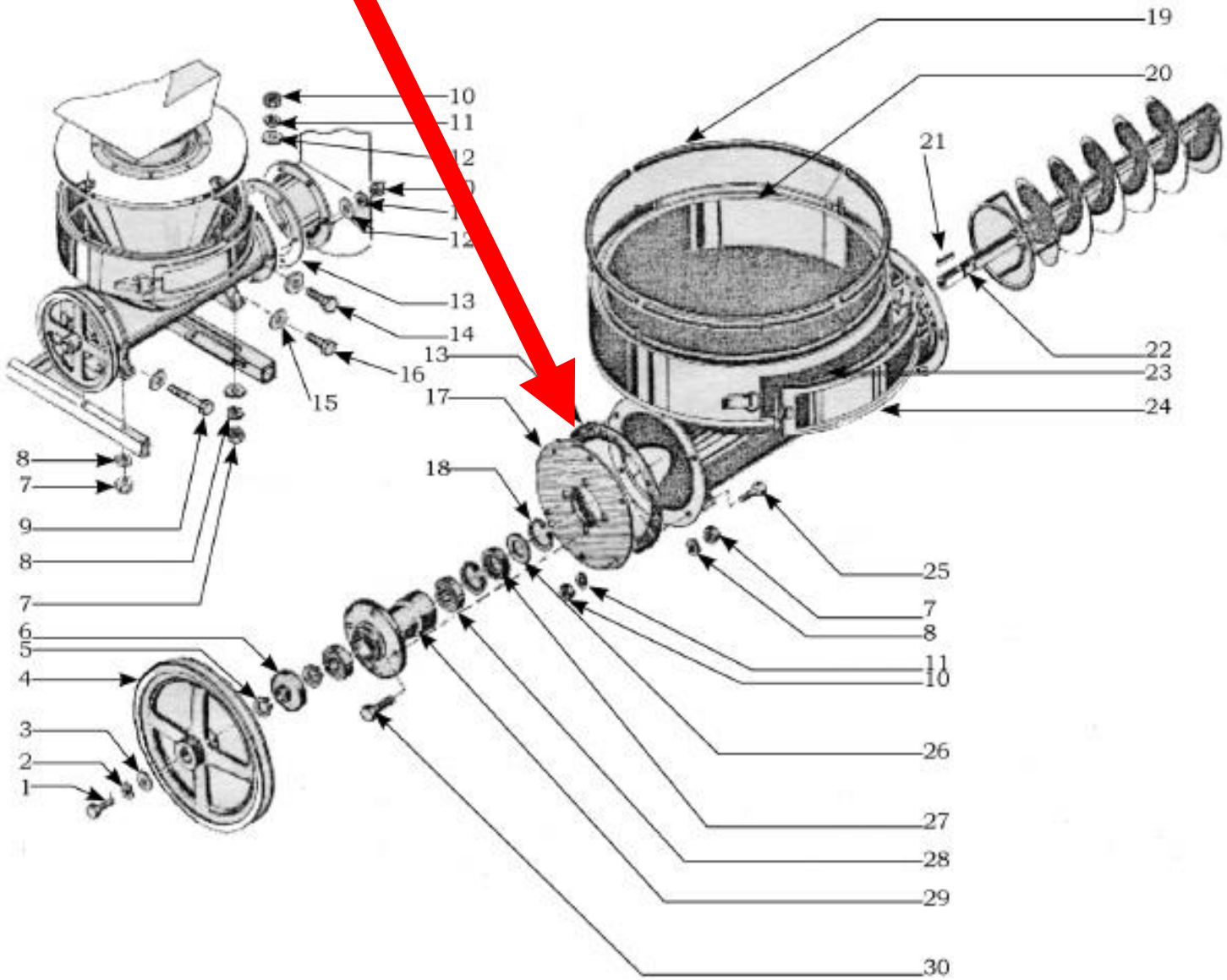АПШ 12.004 Уплотнение